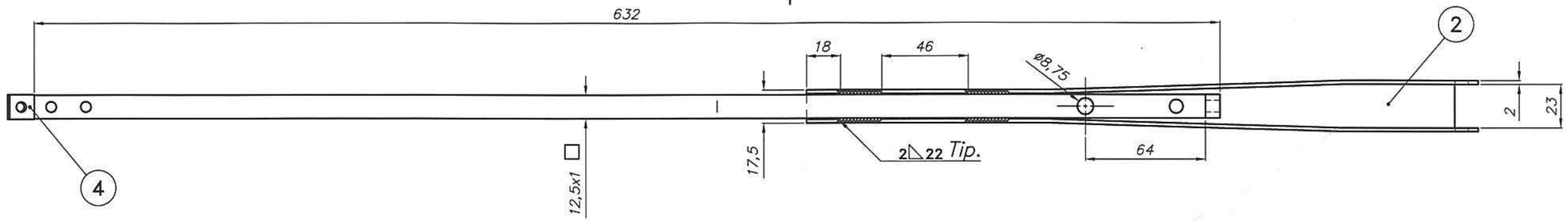


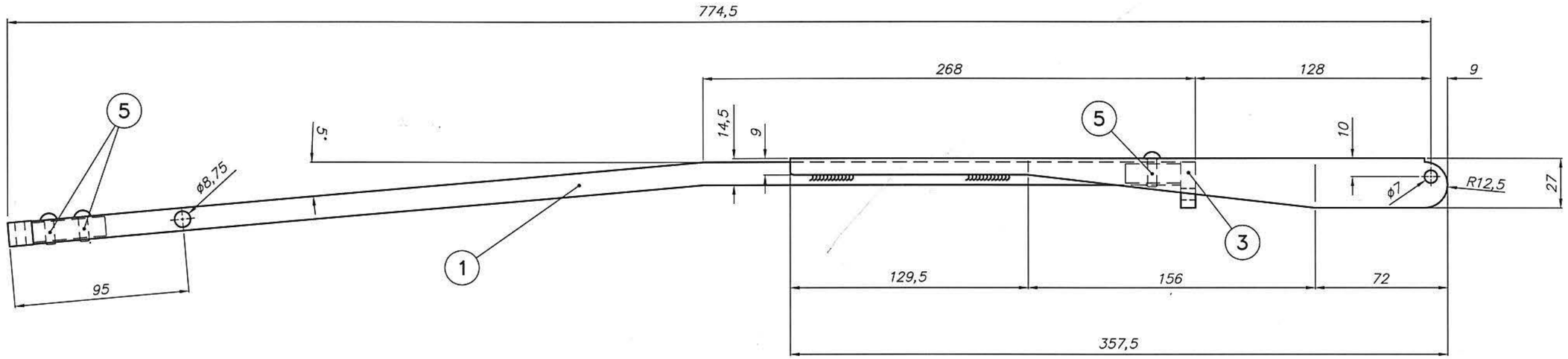


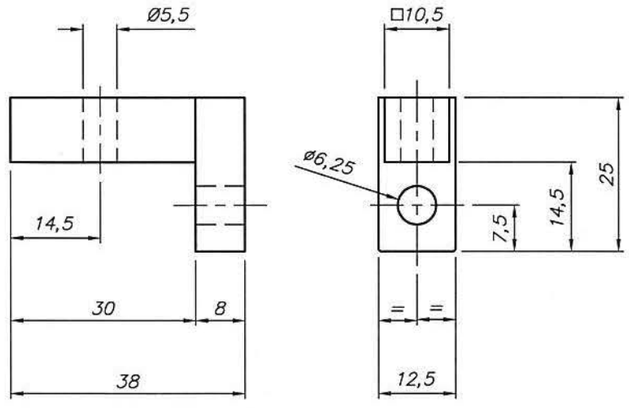


POSICIÓN 3
(1:1)

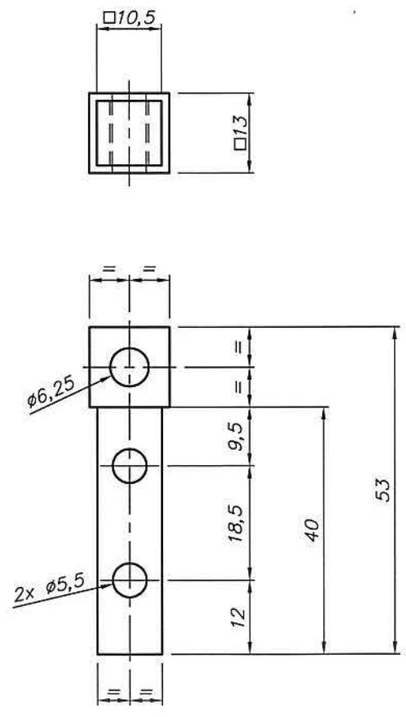


POSICIÓN 4
(1:1)

Notas:

1. Terminación superficial: Pintado al horno. Color: Negro mate.
2. Las posiciones 3 y 4 deben ir insertados en la posición 1 y asegurados con el remache indicado (Posición 5).
3. Matar cantos vivos.

| Pos. | Denominación | Cant. | Material | NUM/N° de Plano |
|---|---|---|---|---|
| 5 | Remache cabeza redonda. Ø5x16 | 3 | Acero. Según DIN 660 | – |
| 4 | Cabezal para sujeción de escobilla | 1 | Acero SAE 1020 | – |
| 3 | Enganche de regulador de resorte | 1 | Acero SAE 1020 | – |
| 2 | Base de brazo de pantógrafo | 1 | Acero SAE 1020 | – |
| 1 | Brazo de pantografo | 1 | Acero TE-22. Segun IRAM-IAS U 500-2592 | – |

BRAZO INDIVIDUAL

BRAZO PANTOGRAFO. LIMPIAPARABRISAS

COCHE CSR – MITSUBISHI

INGENIERIA DE PRODUCTO DE MATERIAL RODANTE

| | | | |
|---|---|---|---|
| ESCALA 1:2,5 (1:1) | PLANO N°: 4 4,0 8 0,4 4,1,0,2 | REV. | HOJA 1/1 |
| FORMATO A3 | CATALOGO: NUM44080441020N | | |
| TOLERANCIAS NO INDICADAS S/IRAM 2768-1 Clase m Y 2768-2 Clase K | | | |
| RELEVO: | J. Yanni | | 16/03/15 |
| DIBUJO: | J. Yanni | | 28/04/15 |
| REVISO: | C. Molanes | | 03/06/15 |
| APROBO: | P. Orol | | 04/06/15 |